ESTA FOLHA É DE PROPRIEDADE DA COMPANHIA DO METRÔ E SEU CONTEÚDO NÃO PODE SER COPIADO OU REVELADO A TERCEIROS.
A LIBERAÇÃO OU APROVAÇÃO DESTE DOCUMENTO NÃO EXIME A PROJETISTA DE SUA RESPONSABILIDADE SOBRE O MESMO.

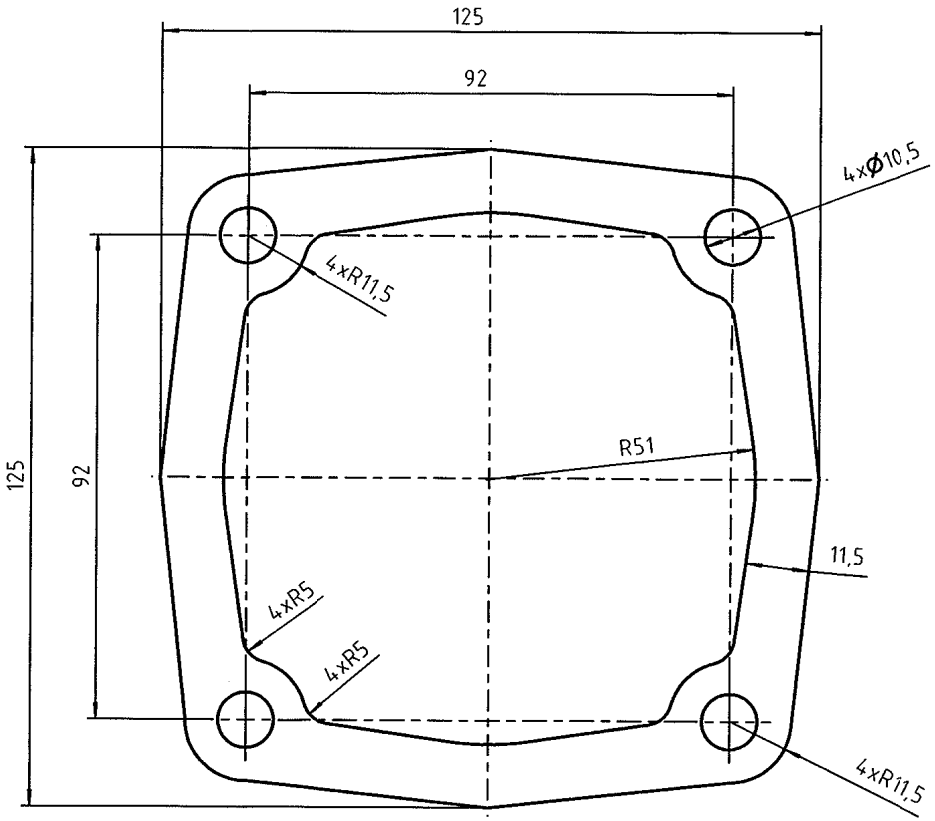

ESPESSURA: 0,8±0,127

NOTAS:

1- CÓDIGO DE MATERIAL - 1AS246281

2- MATERIAL - PAPELÃO HIDRÁULICO GRAFITADO COMPOSTO DE FIBRAS DE ARAMIDA LIGADOS COM ELASTÔMERO (BORRACHA NITRÍLICA - NBR) CONFORME CLASSIFICAÇÃO P1141 A DA SAE J90b OU ASTM D1170 REF. NA 1092 DA TEADIT. O FABRICANTE DEVERÁ FORNECER CERTIFICADO DOS ENSAIOS EXIGIDOS PELA NORMA. (3)

3- DIMENSÕES NÃO TOLERADAS CONFORME M3 DIN 7715 (PARTE 2)

4- IDENTIFICAÇÃO - O FABRICANTE DEVERÁ IDENTIFICAR NA EMBALAGEM; SUA SIGLA, REFERÊNCIA DE FABRICAÇÃO, MÊS E ANO DE FABRICAÇÃO DO LOTE.

(3) 5- TEMPERATURA DE TRABALHO: NORMAL 250C°
MÁXIMA 400C°

(3) 6- PRESSÃO DE TRABALHO: NORMAL 70 PSI
MÁXIMA 130 PSI

REV.	DESCRIÇÃO	DESENHISTA	PROJETISTA	CREA	VERIFICAÇÃO	CREA	RESP. TEC.	CREA	APROVAÇÃO	DOC. REF.
03	REDESENHADO COM REVISÃO	R93044.1 - FLÁVIO 19/05/09			R06120.8 ROBERTO 16.6.09	0601617602	R06120.8 ROBERTO	0601617602 ROBERTO 16.6.09	R06210.7 HICODEMOS 16.06.09	ATE 100617
02	REVISÃO GERAL									ATE 64497
00	EMISSÃO	ROGÉRIO 22/08/94								

POS.	COMP.	DESCRIÇÃO	MATERIAL	UNIT. QUANTIDADE	INST. QUANTIDADE	OBSERVAÇÃO

RESERVADO PARA LOGOMARCA E APROVAÇÃO METRÔ (PARA DESENHO ELABORADO POR PROJETISTA CONTRATADA)

VERIFICAÇÃO CREA
APROVAÇÃO

COMPANHIA DO METROPOLITANO DE SÃO PAULO METRÔ

LINHA: 1-LINHA AZUL, 3-LINHA VERMELHA
TRC/SIST: METROCARRO
SUB TRC/SUB SIST CONJ: SIST. SUPRIMENTO DE AR
UC/SUB CONJ: UNID.COMPRES D3, D4 E D4A
OBJETO: JUNTA
ESCALA
ATIVOS: 100617
CÓDIGO: EMA 1AS040194
REVISÃO: 03

A3